RS–41078

Сифон прямоточный 1 1/2″ x 40 с разрывом потока струи, приемная воронка D=113 мм

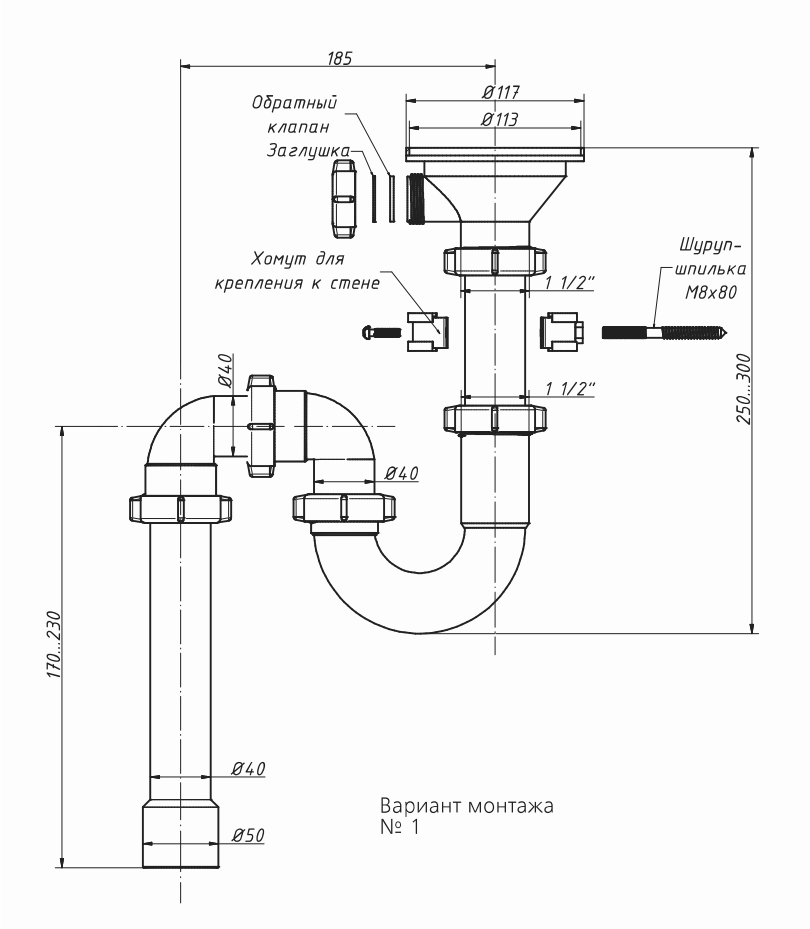

материал сифона	полипропилен
диаметр приемной воронки, мм	113
входное отверстие сифона	1 1/2″
выходное отверстие, мм	40
регулировка по высоте сифона, мм	250–300
дополнительно угол для сифона	1 1/2″ x 40
переходная труба, мм	40x40/50

вес штуки нетто, кг	
количество в коробке, шт	
вес коробки брутто (+/– 0,1)**, кг**	
размер коробки, мм	**510 x 370 x 510**
объем коробки, м.куб	**0,096**
кол–во коробок на палете	**20**

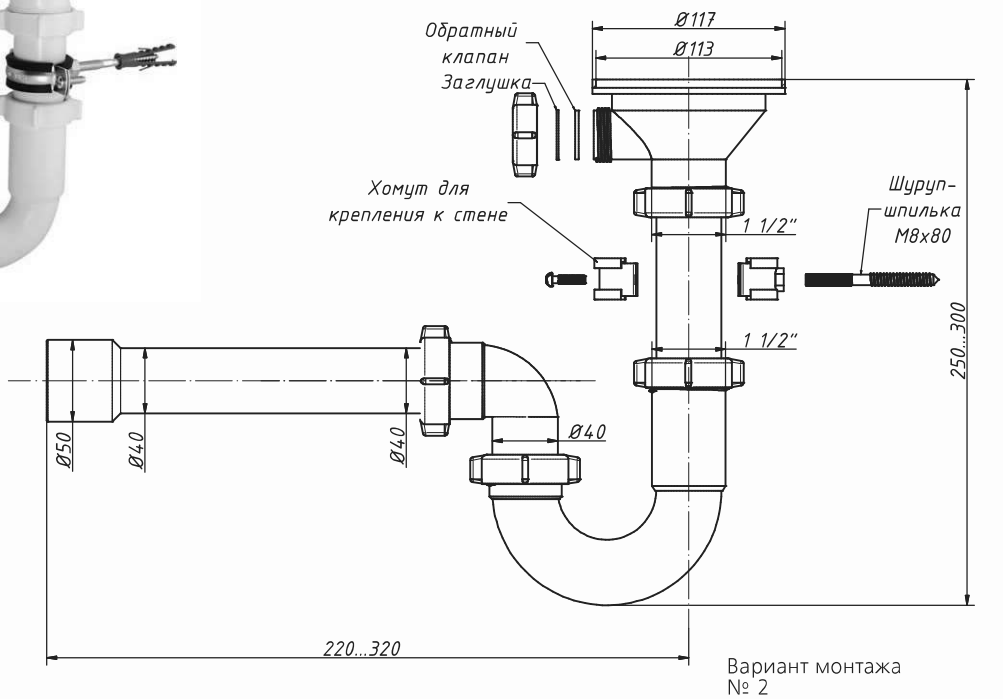

В комплекте:

сифон прямоточный (корпус), крепеж к стене;

дополнительно:

угол для сифона 1 1/2″ x 40, переходная труба 40x40/50 мм